Neat Board Pro

NF-K1

neat.

Manual do utilizador

Neat Board Pro Dispositivo de videoconferência

O Neat Board Pro transforma a sua experiência de espaço de reuniões oferecendo tecnologia poderosa e capacidades inovadoras num design elegante, tudo em um.

É a solução ideal para fornecer áudio, vídeo e ferramentas de colaboração em espaços de reunião de várias dimensões, tornando-se uma escolha versátil para as necessidades da sua empresa.

O Neat Board Pro, totalmente gerido através do Neat Pulse, inclui um ecrã tátil, um marcador ativo, uma câmara, um microfone, altifalantes e sensores ambientais.

O Neat Board Pro foi concebido para funcionar como dispositivo autónomo ou como complemento de outros sistemas Neat principais. Também pode ser facilmente integrado com comandos Neat Pad e monitores de planeamento para oferecer uma solução completa para espaços de reunião.

Marcador Ativo Neat

O Neat Board é fornecido com um marcador ativo sensível à pressão que proporciona uma experiência de escrita manual natural.

Possui um apagador de extremidade e fixa-se magneticamente à parte inferior do Neat Board Pro. O Marcador Ativo Neat é alimentado por uma pilha AAA substituível de longa duração.

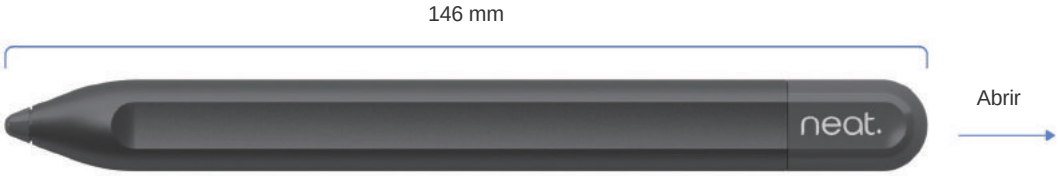

Risco de incêndio ou explosão se as pilhas forem substituídas por outras de tipo incorreto. Utilize apenas pilhas AAA alcalinas ou de carbono-zinco, não recarregáveis.

Instalação simples

O Neat Board Pro inclui tudo o que é necessário para começar a utilizar, um Marcador Ativo Neat, cabos e um suporte de mesa.

Conteúdo da embalagem:
Neat Board Pro com suporte de mesa
Cabo Ethernet: 5 metros
Cabo de alimentação: 3 metros
Marcador Ativo Neat

Suporte adaptável
(opcional)

Suporte de chão
(incluído)

Suporte adaptável ou suporte de montagem na parede
(opcional)

Suporte de mesa
(incluído)

Opções de montagem

Suporte adaptável (opcional)
Ajuste da altura

Pode ser utilizado com ou sem rodas
2 parafusos M6: 10 mm
18 parafusos M5: 12 mm
Cabo de alimentação: 4,5 metros
4 x rodas

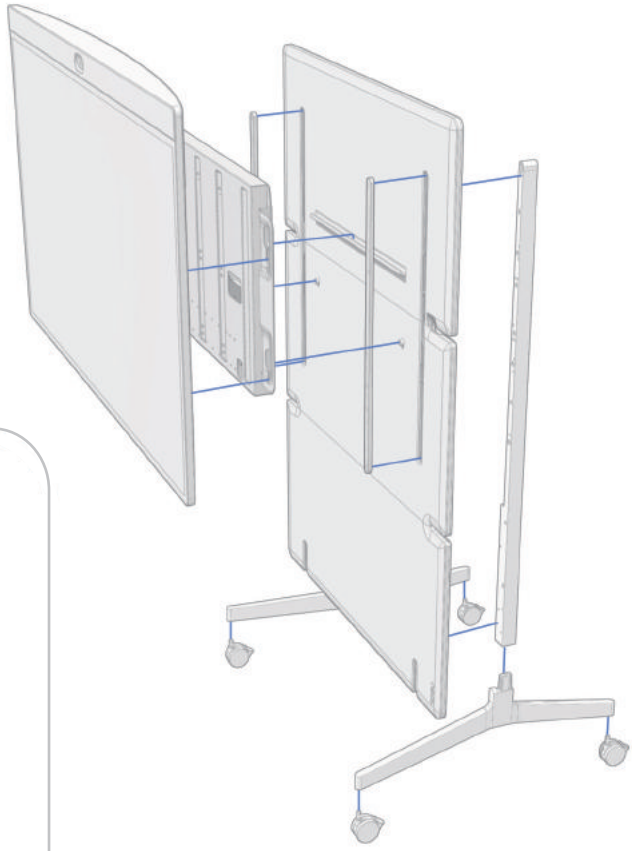

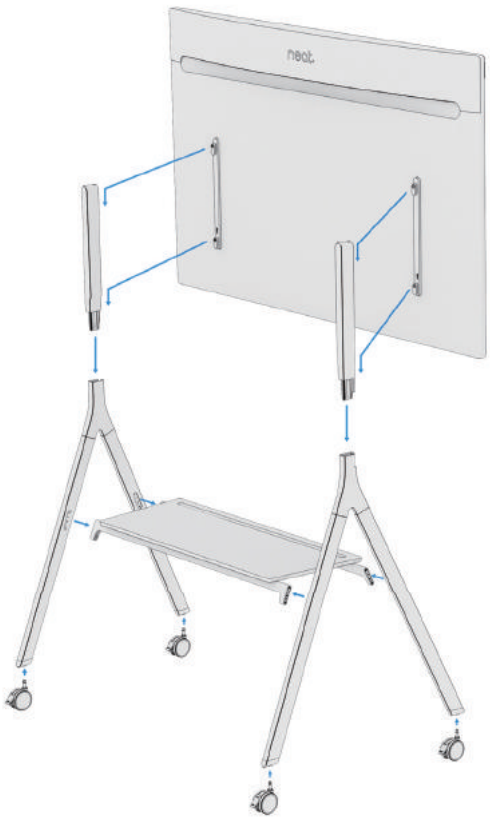

Suporte de chão (opcional)

Pode ser utilizado com ou sem rodas
2 parafusos M6, 65 mm
12 parafusos M5, 12 mm
Cabo de alimentação: 4,5 metros
4 x roda

Opções de montagem

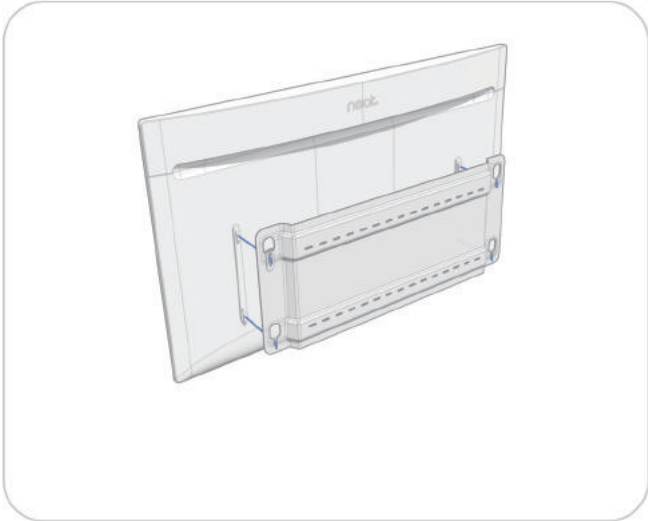

Suporte para parede (opcional)
Compatível com VESA

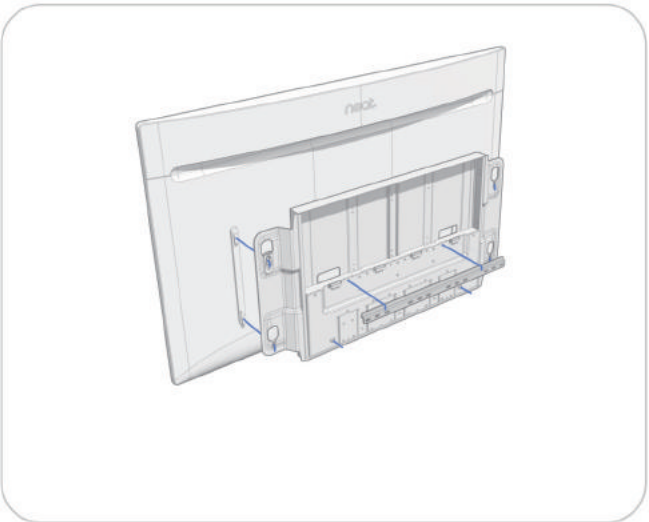

Suporte de montagem adaptável
(opcional)
Ajuste da altura

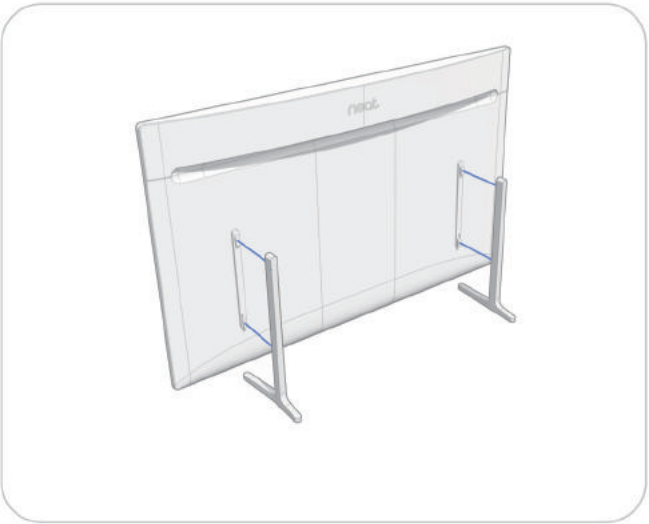

Suporte de mesa
(incluído)

Os parafusos para montagem na parede não são fornecidos. A montagem numa parede deve ser realizada apenas por técnicos qualificados em conformidade com as normas da instituição e do país. A parede e o equipamento de montagem devem suportar com segurança o peso do produto.

Tamanho e peso

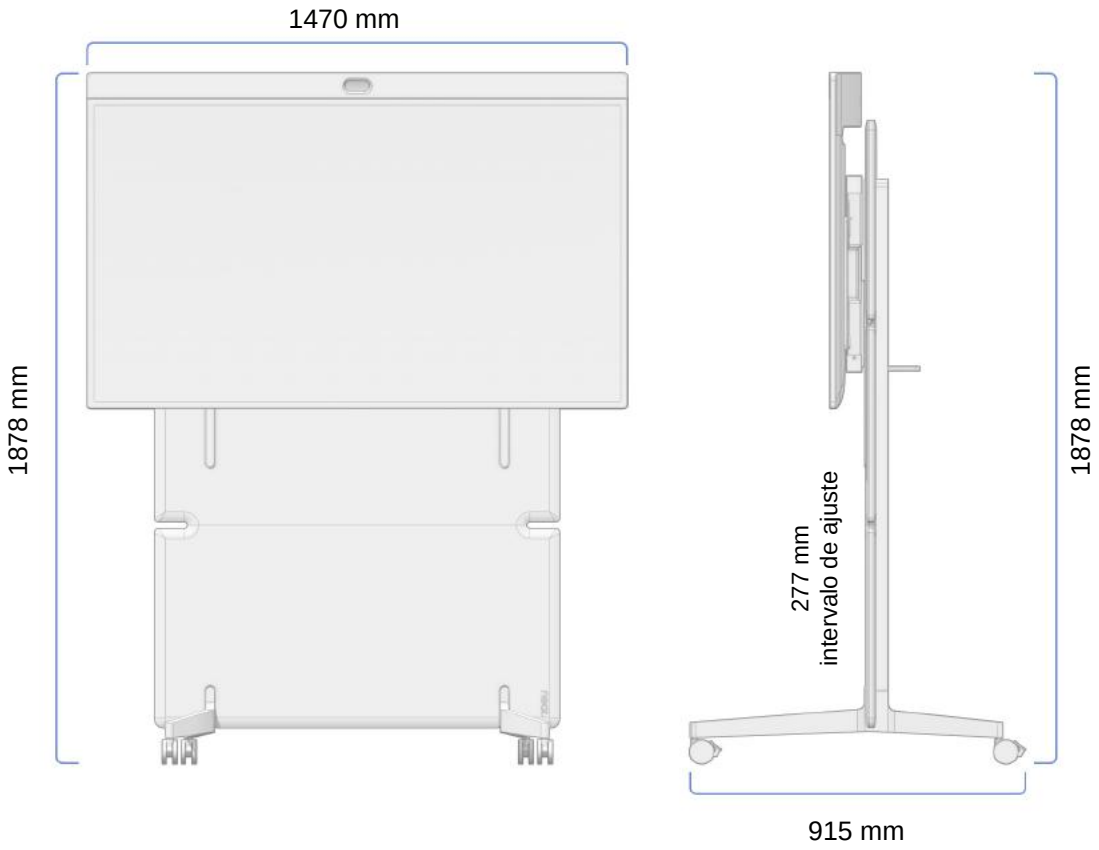

Neat Board Pro com suporte adaptável

Largura: 1470 mm
Altura min.: 1750 mm
Peso máx.: 1878 mm
Profundidade: 915 mm

Peso: 88 kg
Peso líquido do suporte adaptável: 45,5 kg

Peso máximo de suporte da prateleira:
5 kg

Utilize o suporte adaptável Neat Board Pro apenas com um dispositivo de videoconferência Neat NF-K1. A utilização com outro equipamento pode originar instabilidade e provocar ferimentos.

Tamanho e peso

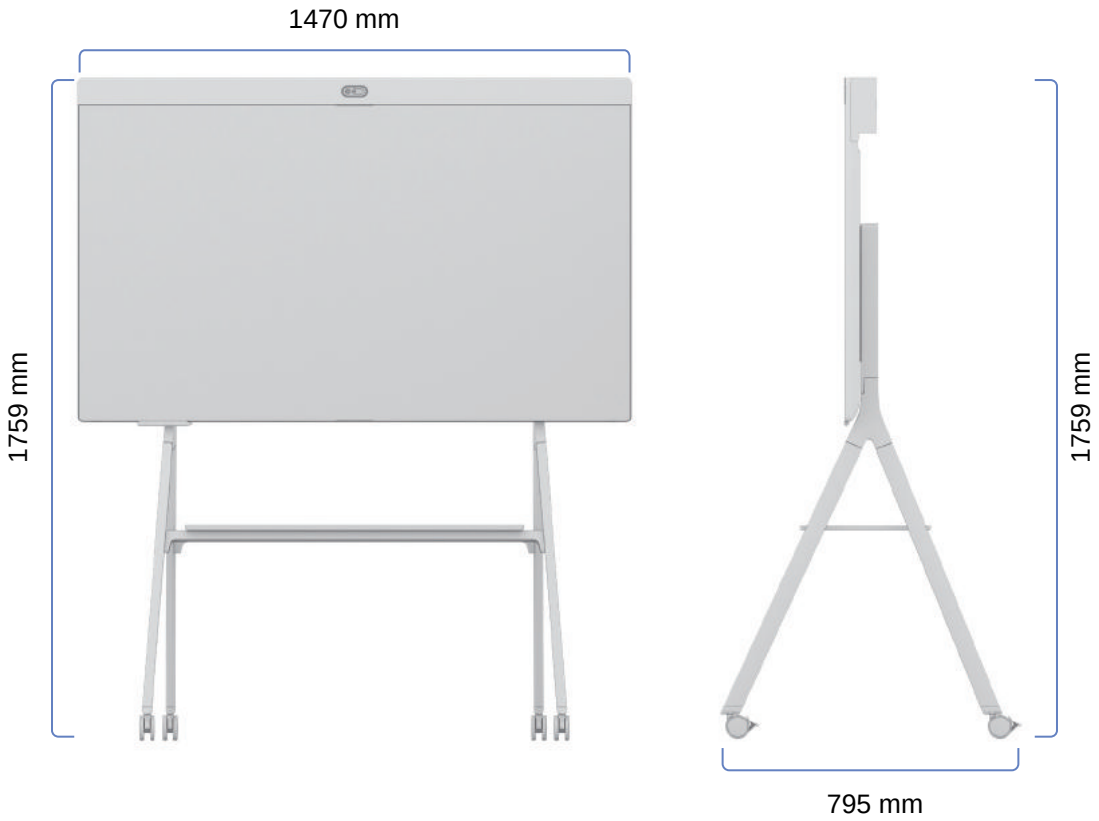

Neat Board Pro com suporte de chão

Largura: 1470 mm
Peso sem rodas: 1691 mm
Peso com rodas: 1759 mm
Profundidade: 795 mm

Peso: 54,9 kg
Peso líquido do suporte de chão (com rodas): 12,4 kg

Peso máximo de suporte da prateleira:
11 kg

Utilize o suporte de chão Neat Board Pro apenas com um dispositivo de videoconferência Neat NF-K1. A utilização com outro equipamento pode causar instabilidade e dar origem a ferimentos.

Tamanho e peso

Neat Board Pro com suporte de mesa

Largura: 1470 mm
Altura: 945 mm
Profundidade: 322 mm

Peso: 43,8 kg
Peso líquido do suporte de mesa: 1,24 kg

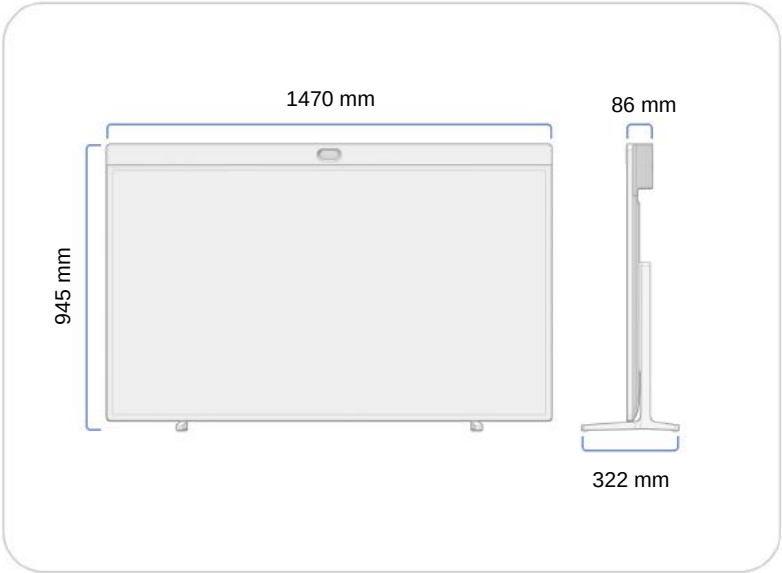

Neat Board Pro com suporte de montagem na parede

Largura: 1470 mm
Altura: 915 mm
Profundidade: 91 mm

Peso: 50 kg
Peso líquido do suporte de montagem na parede: 7,5 kg

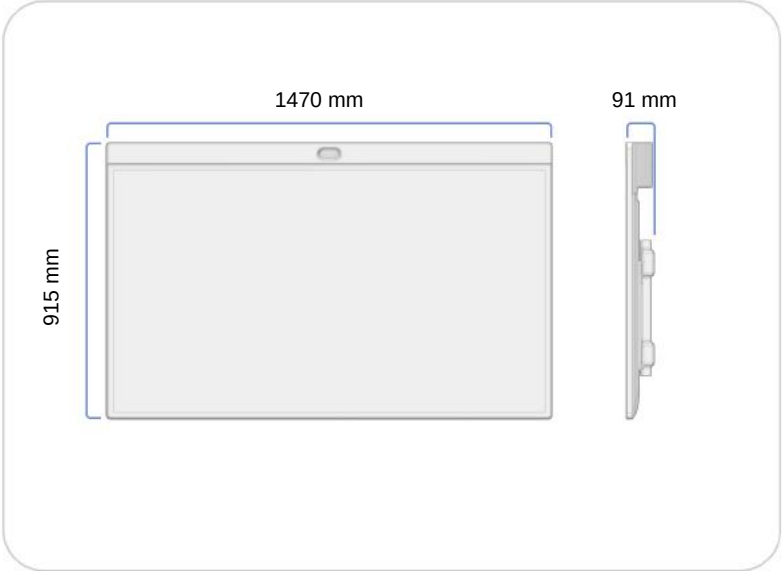

Neat Board Pro com suporte adaptável

Largura: 1470 mm
Altura: 915 mm
Profundidade: 95 mm

Peso: 59,5 kg
Peso líquido do suporte adaptável: 16,9 kg

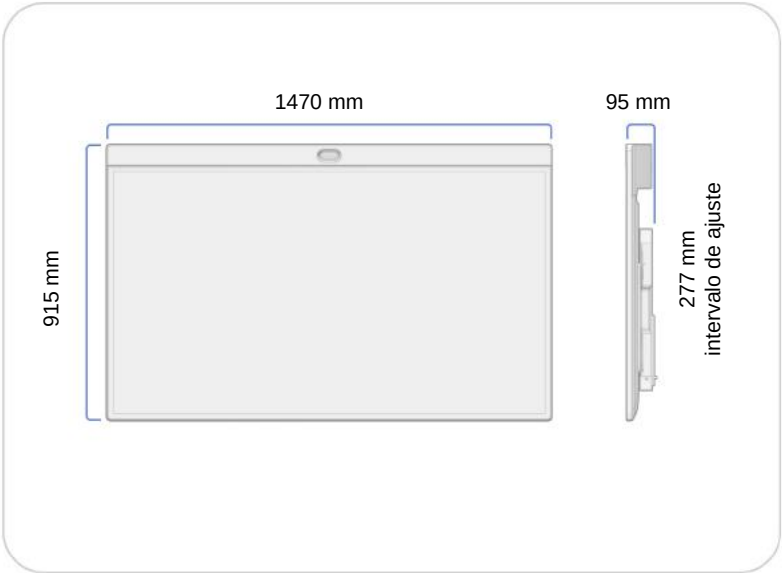

Instalação e conectividade

Instalação

Utilize os cabos fornecidos para instalar o sistema. Ligue os cabos de acordo com a ilustração. Os cabos assinalados com — são fornecidos. Os cabos assinalados com ---- são opcionais e não são necessários para a utilização básica do sistema.

Requisitos para uma instalação completa

Ligação à Internet
Serviço de vídeo

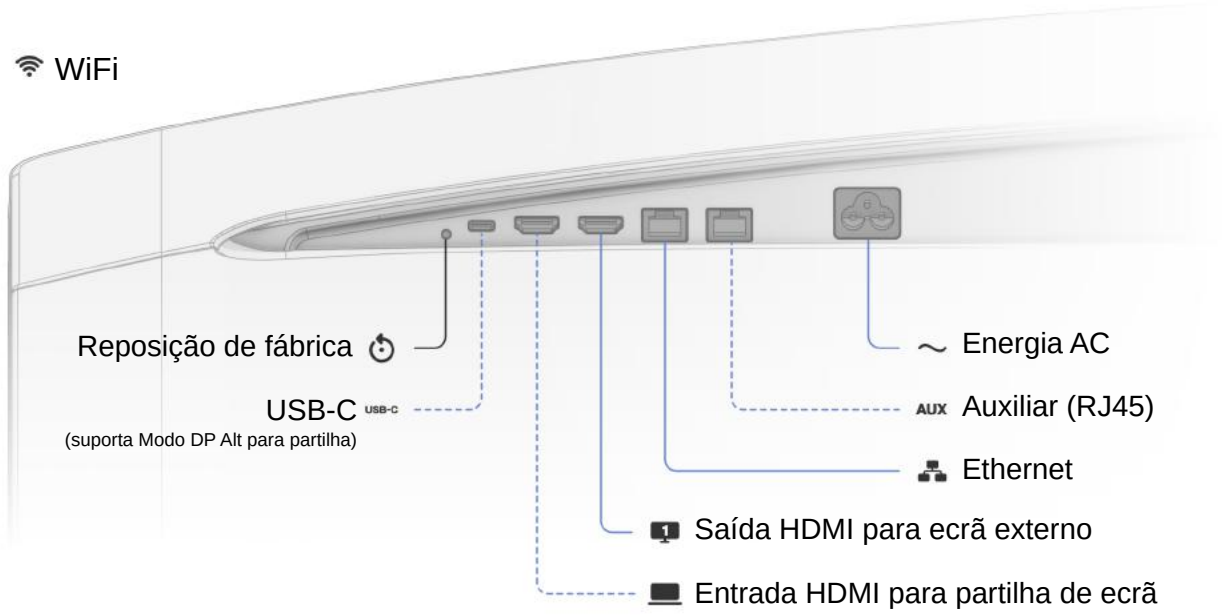

O cabo Ethernet de 5 metros fornecido não se destina a utilização AUX (POE) ou para instalação na parede. A passagem do cabo pela parede deve ser executada apenas por técnicos qualificados utilizando o equipamento apropriado.

Requisitos ambientais

Temperatura ambiente em funcionamento: 0° - 35° C
Temperatura de armazenamento: -20° - 60° C
Humidade relativa: 10% a 90%

Informações adicionais sobre o produto

https://neat.no/boardpro