Neat Board Pro

NF-K1

neat.

사용 설명서

Neat Board Pro
화상 회의 장치

Neat Board Pro는 강력한 기술과 획기적인 기능을 우아한 올인원 설계로 구현하여 혁신적인 회의 공간 경험을 제공합니다.

다양한 규모의 회의 공간에서 오디오, 비디오 및 협업 도구를 제공하는 데 이상적인 솔루션으로, 비즈니스 요구에 맞는 다목적 선택이 될 수 있습니다.

Neat Pulse를 통해 완전히 관리되는 Neat Board Pro는 터치 스크린, 액티브 마커, 카메라, 마이크, 스피커 및 환경 센서로 구성됩니다.

Neat Board Pro는 독립형 장치로서 또는 다른 주요 Neat 시스템과 함께 원활하게 작동하도록 설계되었습니다. 또한 Neat Pad 컨트롤러 및 스케줄링 디스플레이와 쉽게 통합하여 완벽한 회의 공간 솔루션을 제공할 수 있습니다.

Neat Active Marker

Neat Board Pro에는 압력 감지 액티브 마커가 포함되어 있어 자연스러운 필기 경험을 선사합니다.

테일 엔드 지우개가 있으며 Neat Board Pro의 하단에 자석으로 부착됩니다. 오래 지속되는 교체 가능한 AAA 배터리로 Neat Active Marker를 구동하십시오.

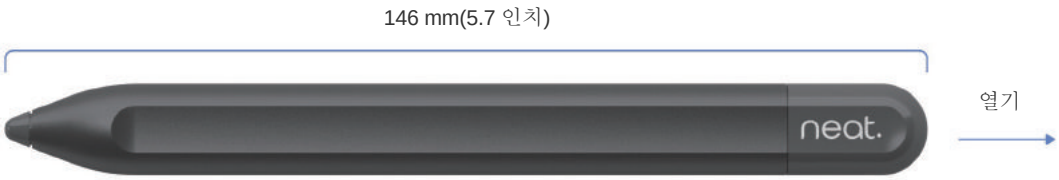

잘못된 배터리를 넣으면 화재나 폭발의 위험이 있습니다. 소비자 등급의 비충전식 탄소-아연 또는 알카라인 AAA 배터리만 사용하십시오.

간단한 설치

Neat Board Pro에는 시작하기 위해서 필요한 모든 것, Neat Active Marker, 케이블, 테이블 스탠드가 포함되어 있습니다.

상자 내용물:
테이블 스탠드 포함 Neat Board Pro
이더넷 케이블: 5 미터(16.4 피트)
전원 코드: 3 미터(9.9 피트)
Neat Active Marker

어댑티브 스탠드
(옵션)

바닥 스탠드
(옵션)

어댑티브 마운트 또는 월 마운트
(옵션)

테이블 스탠드
(포함)

마운팅 옵션

어댑티브 스탠드(옵션)
높이 조절식

바퀴를 포함하여 또는 없이 사용할 수 있습니다.
M6 나사 2개: 10 mm(0.39 인치)
M5 나사 18개: 12 mm(0.47 인치)
전원 코드: 4.5 미터(14.8 피트)
휠 4개

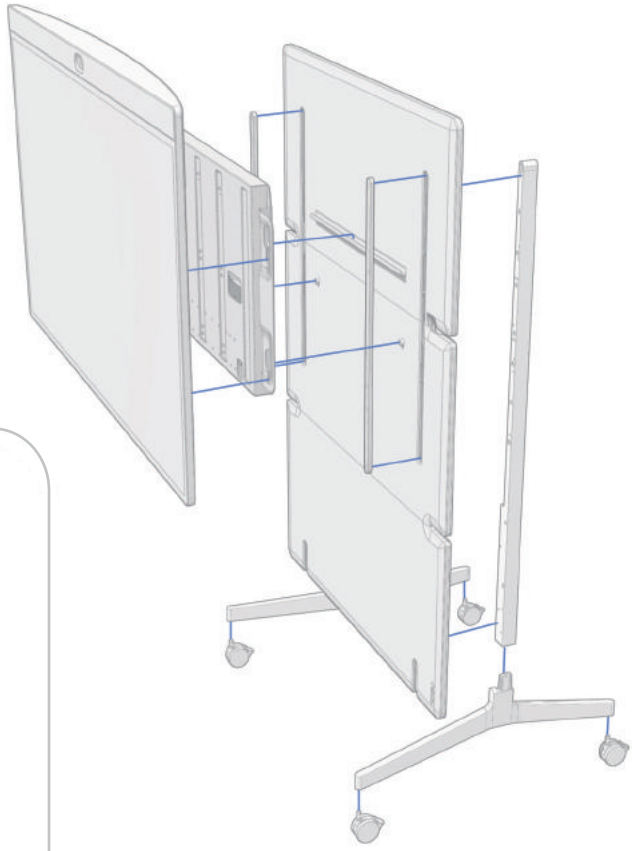

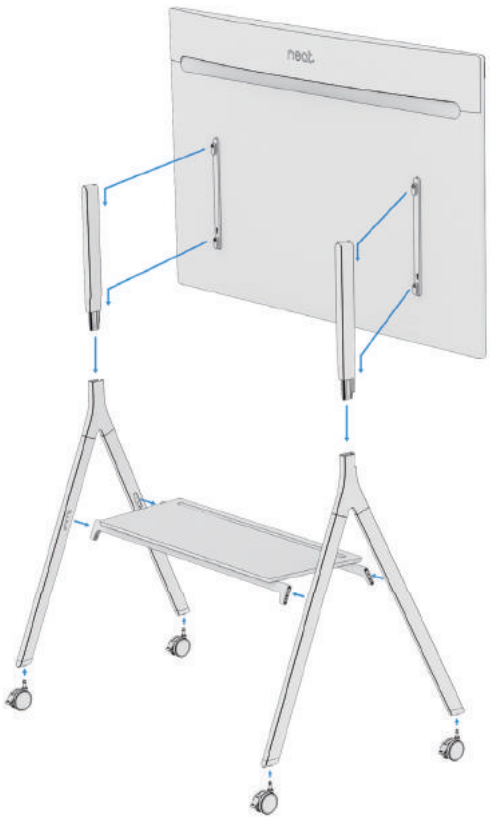

바닥 스탠드(선택)

바퀴를 포함하여 또는 없이 사용할 수 있습니다.
M6 나사 2개, 65 mm(2.5 인치)
M5 나사 12개, 12 mm(0.47 인치)
전원 코드: 4.5 미터(14.8 피트)
휠 4개

마운팅 옵션

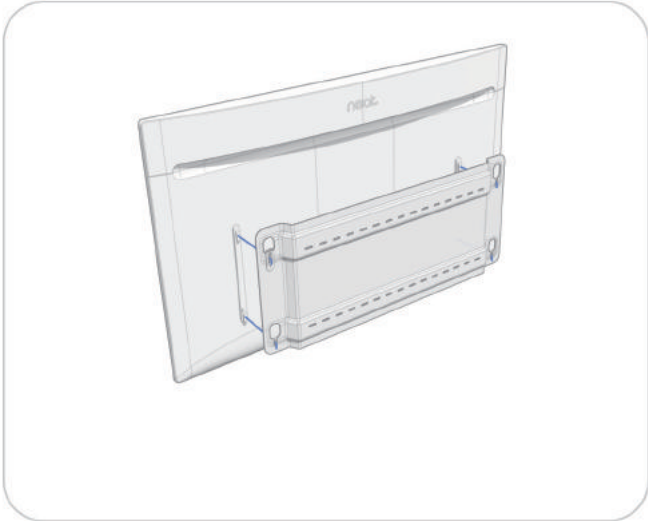

월 마운트(옵션)
VESA 호환

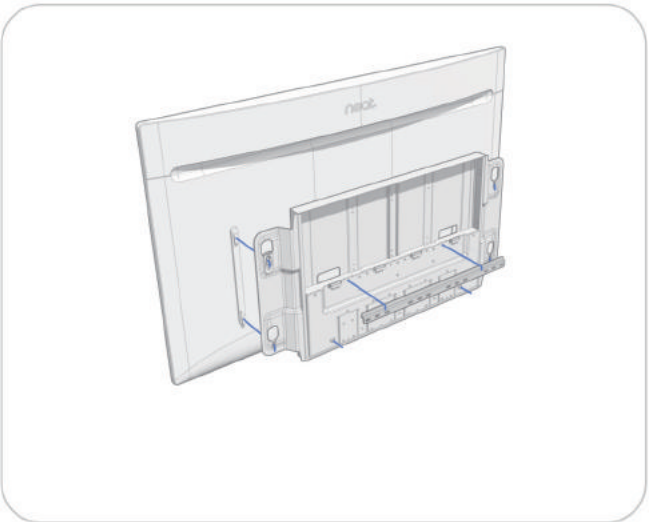

어댑티브 마운트(옵션)
높이 조절식

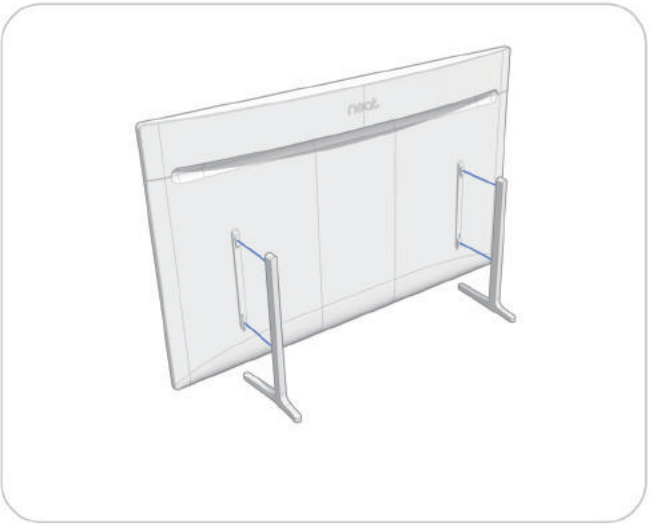

테이블 스탠드
(포함)

벽에 장착하기 위한 나사는 포함되어 있지 않습니다. 벽에 장착하는 작업은 해당 시설, 국가 또는 지역 규정에 따라 자격을 갖춘 직원만 수행해야 합니다. 벽과 장착 장비는 제품 하중을 안전하게 견뎌야 합니다.

크기 및 무게

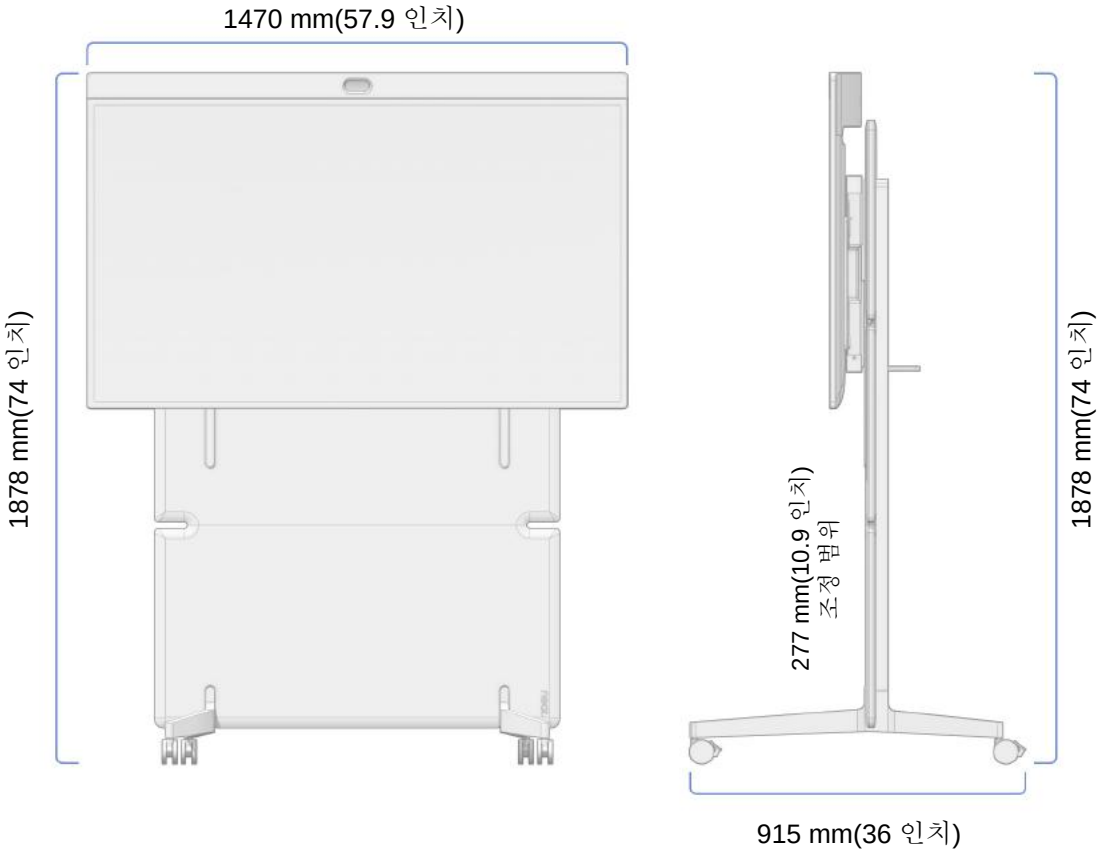

Neat Board Pro
어댑티브 스탠드 포함

너비: 1470 mm(57.9 인치)
최소 높이: 1750 mm(68.9 인치)
최대 높이: 1878 mm(74 인치)
깊이: 915 mm(36 인치)

무게: 88 kg(194 파운드)
어댑티브 스탠드 순중량:
45.5 kg(100.3 파운드)

최대 선반 지지대 무게:
5 kg(11 파운드)

Neat NF-K1 화상 회의 장치와 함께 Neat Board Pro 어댑티브 스탠드만 사용하십시오. 다른 장비와 함께 사용하면 불안정해져 부상을 입을 수 있습니다.

크기 및 무게

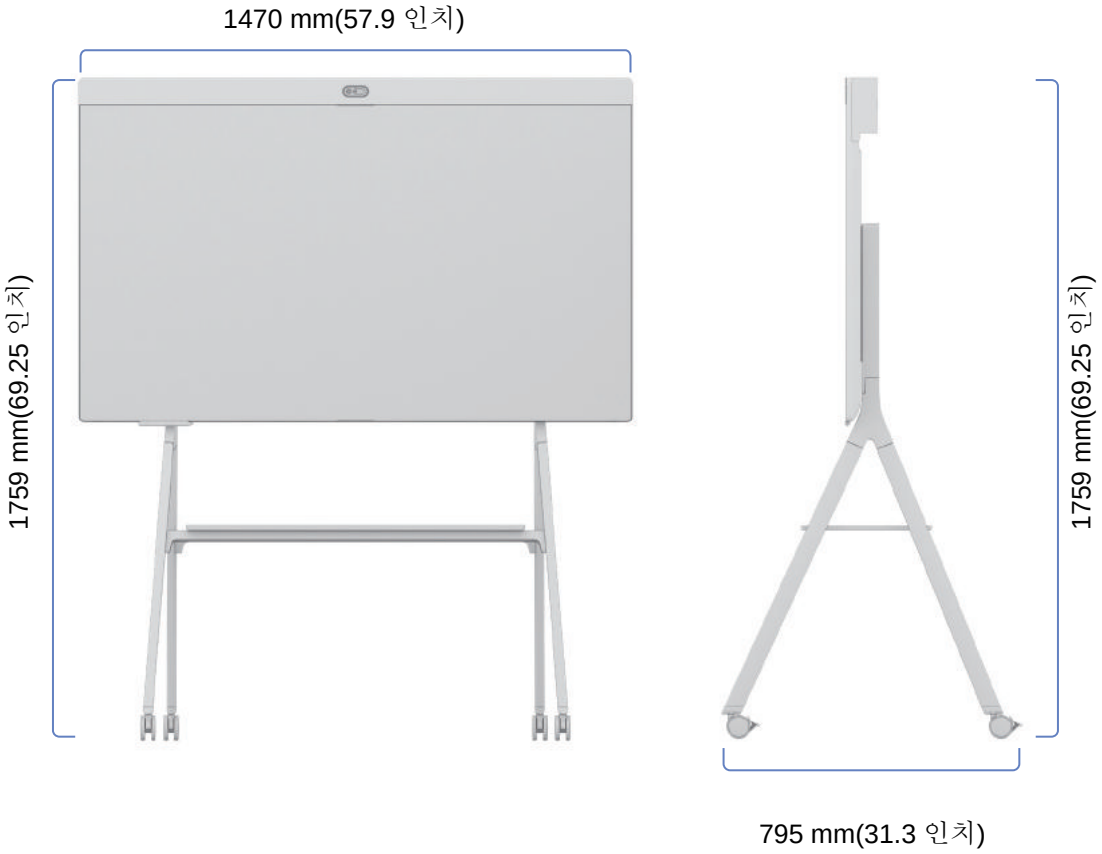

Neat Board Pro
어댑티브 스탠드 포함

너비: 1470 mm(57.9 인치)
최소 높이: 1691 mm(66.59 인치)
최대 높이: 1759 mm(69.25 인치)
깊이: 795 mm(31.3 인치)

무게: 54.9 kg(121 파운드)
바닥 스탠드의 순중량(휠 포함):
12.4 kg(27.3 파운드)

최대 선반 지지대 무게:
11 kg(24.25 파운드)

Neat Board Pro 바닥 스탠드에는 Neat NF-K1 영상 통화 장치만 사용할 수 있습니다. 다른 장치와 사용할 경우 불안정해져 부상을 야기할 수 있습니다.

크기 및 무게

Neat Board Pro
테이블 스탠드 포함

너비: 1470 mm(57.9 인치)
높이: 945 mm(37.2 인치)
깊이: 322 mm(12.7 인치)

무게: 43.8 kg(96.6 파운드)
테이블 스탠드 순중량:
1.24 kg(2.8 파운드)

Neat Board Pro
월 마운트 포함

너비: 1470 mm(57.9 인치)
높이: 915 mm(36 인치)
깊이: 91 mm(3.6 인치)

무게: 50 kg(100.3 파운드)
월 마운트의 순무게:
7.5 kg(16.6 파운드)

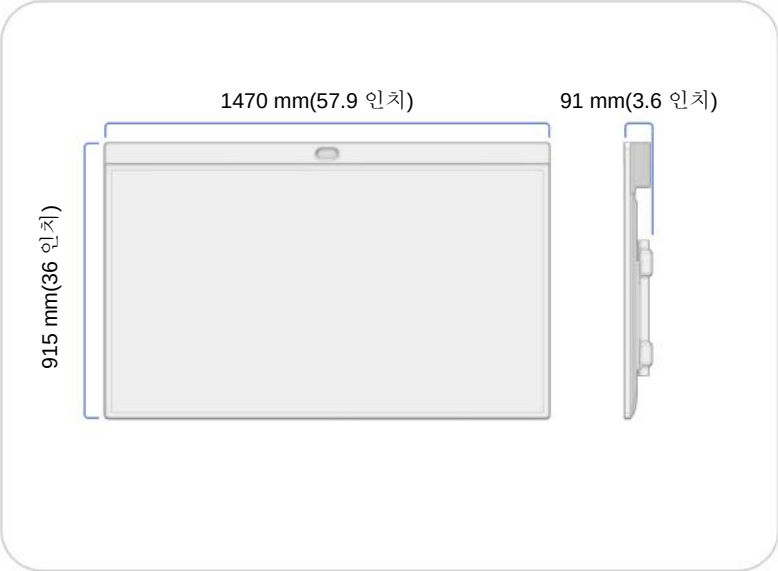

Neat Board Pro
어댑티브 마운트 포함

너비: 1470 mm(57.9 인치)
높이: 915 mm(36 인치)
깊이: 95 mm(3.7 인치)

무게: 59.5 kg(131.2 파운드)
어댑티브 마운트의 순중량
16.9 kg(37.3 파운드)

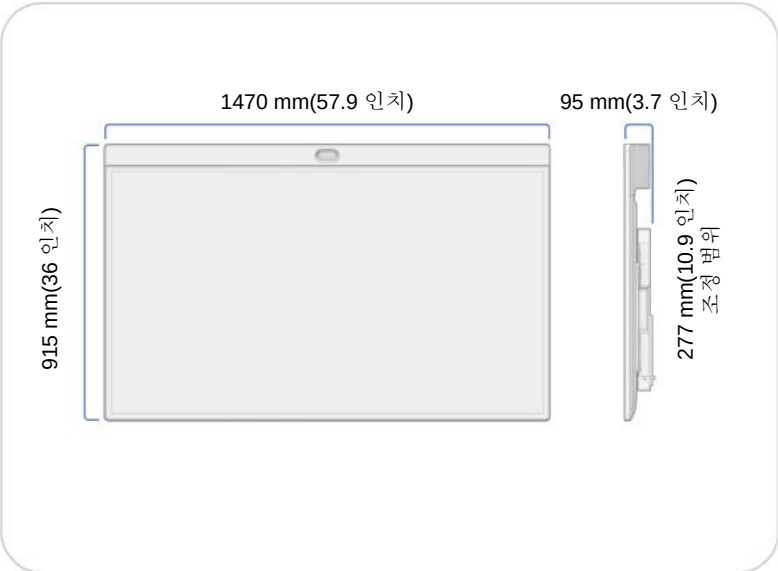

설치 및 연결

설치

제공된 케이블을 사용하여 시스템을 설치합니다. 그림에 따라 케이블을 연결합니다. — 이 표시된 케이블이 포함되어 있습니다. ---- 이 표시된 케이블은 선택 사항이며 시스템의 기본 사용에는 필요하지 않습니다.

완전한 설치를 위한 요구 사항

인터넷 연결 비디오 서비스

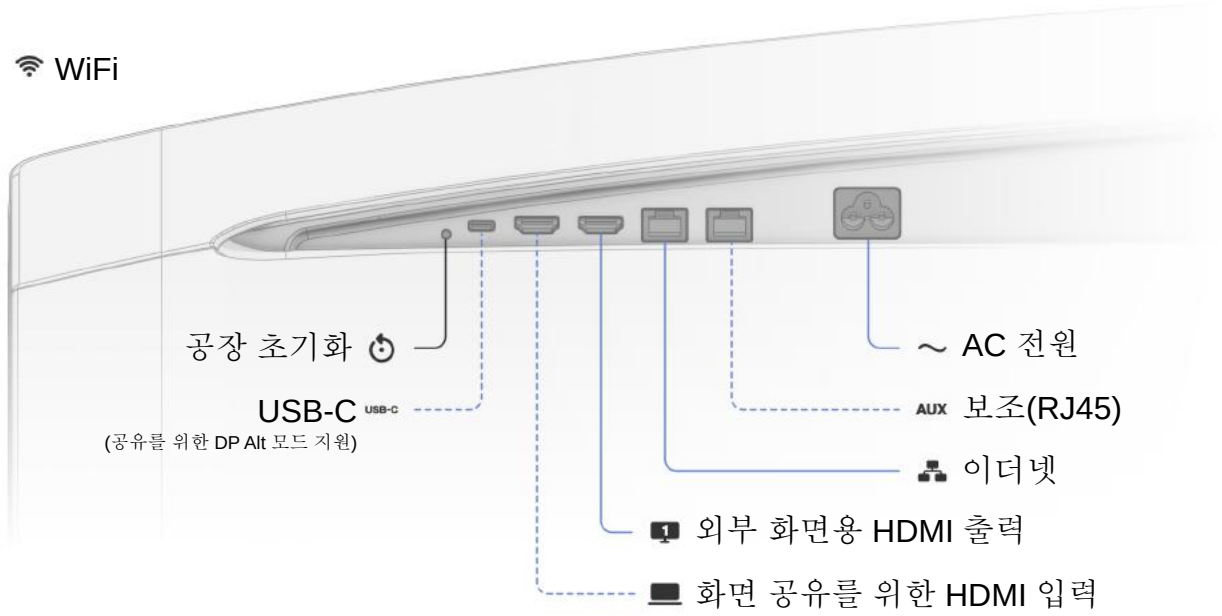

제공된 5 m(16.4 ft) 이더넷 케이블은 AUX(POE)용 또는 벽면 설치용이 아닙니다.
자격을 갖춘 직원만 적절한 장비를 사용하여 벽면 내 케이블 배치를 수행해야 합니다.

환경 요건

주변 작동 온도:
0° ~ 35°C / 32° ~ 95° F
보관 온도: -20° ~ 60°C / -4° ~ 140° F
상대 습도: 10% ~ 90%

추가 제품 정보

https://neat.no/boardpro