Neat Board Pro

NF-K1

neat.

ユーザーマニュアル

Neat Board Pro
ビデオ会議デバイス

Neat Board Proは、**強力なテクノロジーと先駆的な機能をエレガントなオールインワンデザインに詰め込むことで、会議スペースのエクスペリエンスを変革します。**

さまざまな規模の会議スペースでオーディオ、ビデオ、コラボレーションツールを提供するための理想的なソリューションであり、ビジネスニーズに合わせて多目的に選択できます。

Neat Pulseを通じて完全に管理されるNeat Board Proは、タッチスクリーン、アクティブマーカー、カメラ、マイク、スピーカー、環境センサーで構成されています。

Neat Board Proは、スタンドアロンデバイスとして、または他の主要なNeatシステムの補助としてシームレスに動作するように設計されています。また、Neat Padコントローラーやスケジュールディスプレイと簡単に統合して、完全な会議スペースソリューションを実現することもできます。

Neat Active Marker

Neat Board Proには、自然な手書き体験を可能にする感圧式アクティブマーカーが付属しています。

テールエンドにはイレーザーが付いており、Neat Board Proの底部に磁石で取り付けられます。Neat Active Markerは、長持ちする交換可能な単4電池で駆動されます。

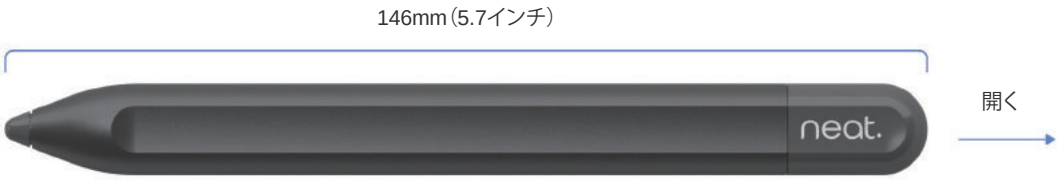

間違った電池を入れると火災や爆発の危険があります。消費者向けの非充電式炭素亜鉛またはアルカリ単4電池のみを使用してください。

簡単なセットアップ

Neat Board Proには、Neat Active Marker、ケーブル、テーブルスタンドなど、始めるために必要なものがすべて含まれています。

ボックス内：
Neat Board Proテーブルスタンド付き
イーサネットケーブル：5メートル（16.4フィート）
電源コード：3メートル（9.9フィート）
Neat Active Marker

アダプティブスタンド
（オプション）

フロアスタンド
（オプション）

アダプティブマウントまたはウォールマウント
（オプション）

テーブルスタンド
（付属）

取り付けオプション

アダプティブスタンド（オプション）
高さ調整可能

ホイールありまたはホイールなしで使用できます
2 x M6ネジ：10mm（0.39インチ）
18 x M5ネジ：12mm（0.47インチ）
電源コード：4.5メートル（14.8フィート）
4 x ホイール

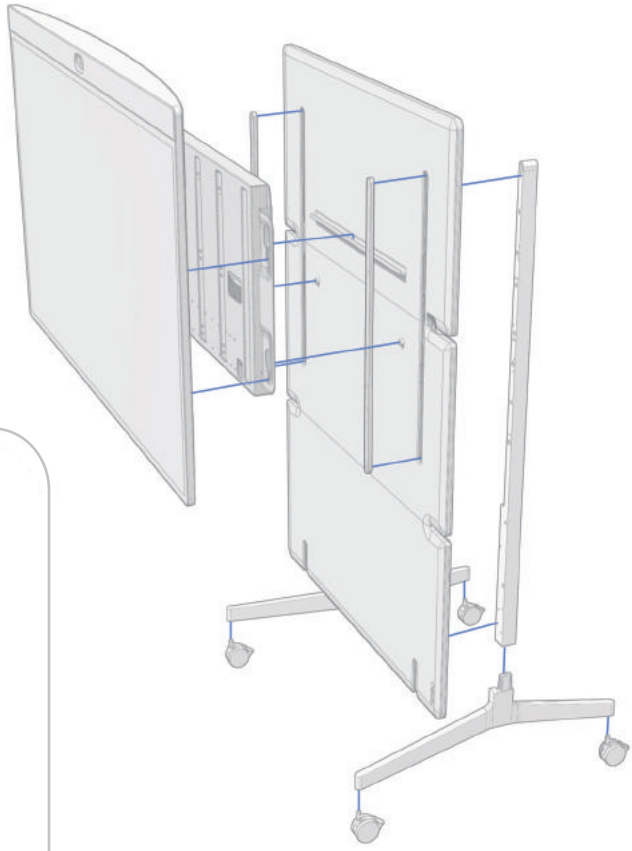

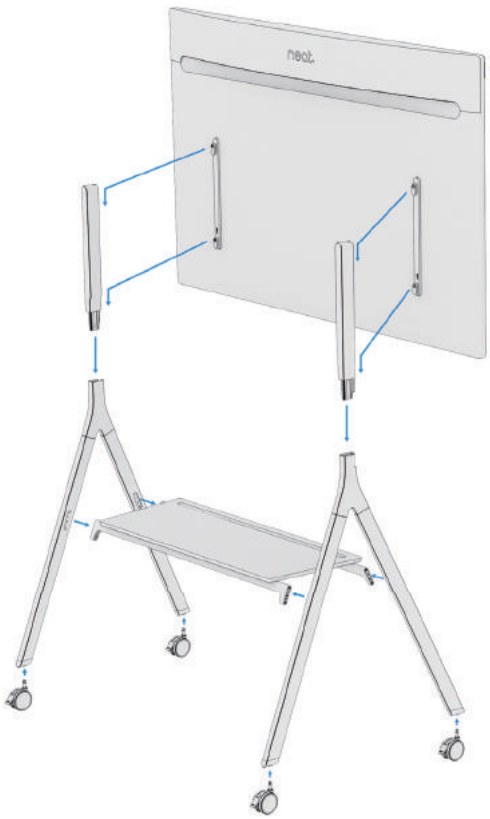

フロアスタンド（オプション）

ホイールありまたはホイールなしで使用できます
2 x M6ネジ：65mm（2.5インチ）
12 x M5ネジ：12mm（0.47インチ）
電源コード：4.5メートル（14.8フィート）
4 x ホイール

取り付けオプション

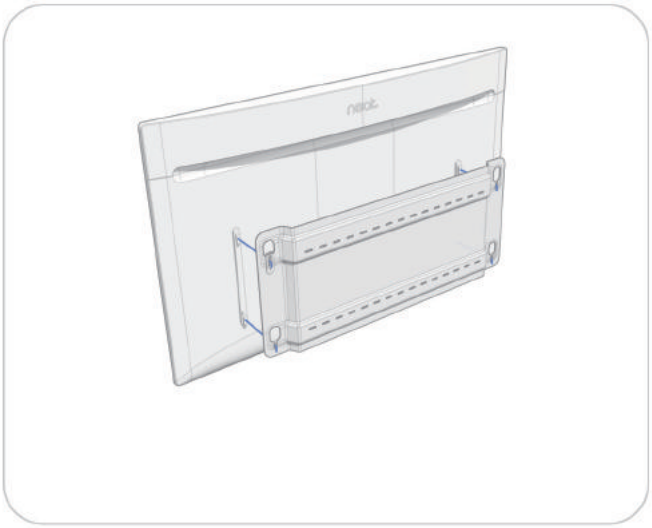

ウォールマウント（オプション）
VESA対応

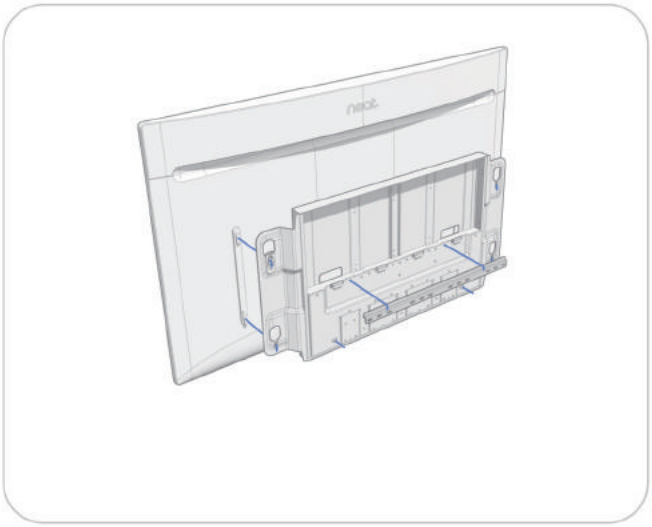

アダプティブマウント（オプション）
高さ調整可能

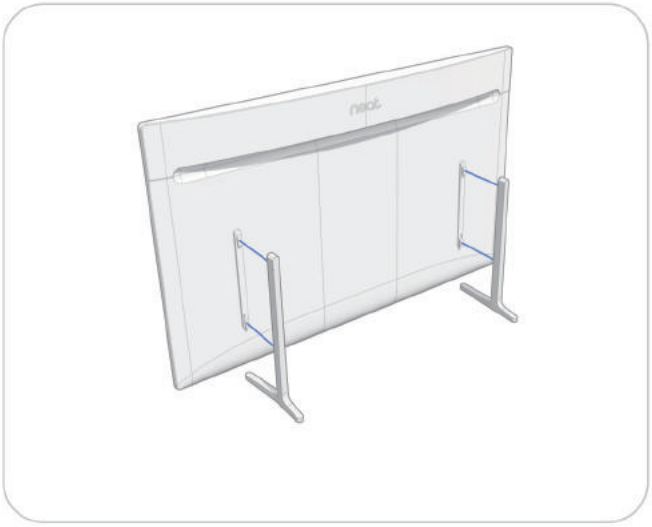

テーブルスタンド
（付属）

壁への取り付け用のネジは付属しておりません。壁への取り付けは、該当する施設および国の規制に従って、有資格者のみが実行してください。壁および取り付け機器は製品の荷重に安全に耐える必要があります。

サイズと重量

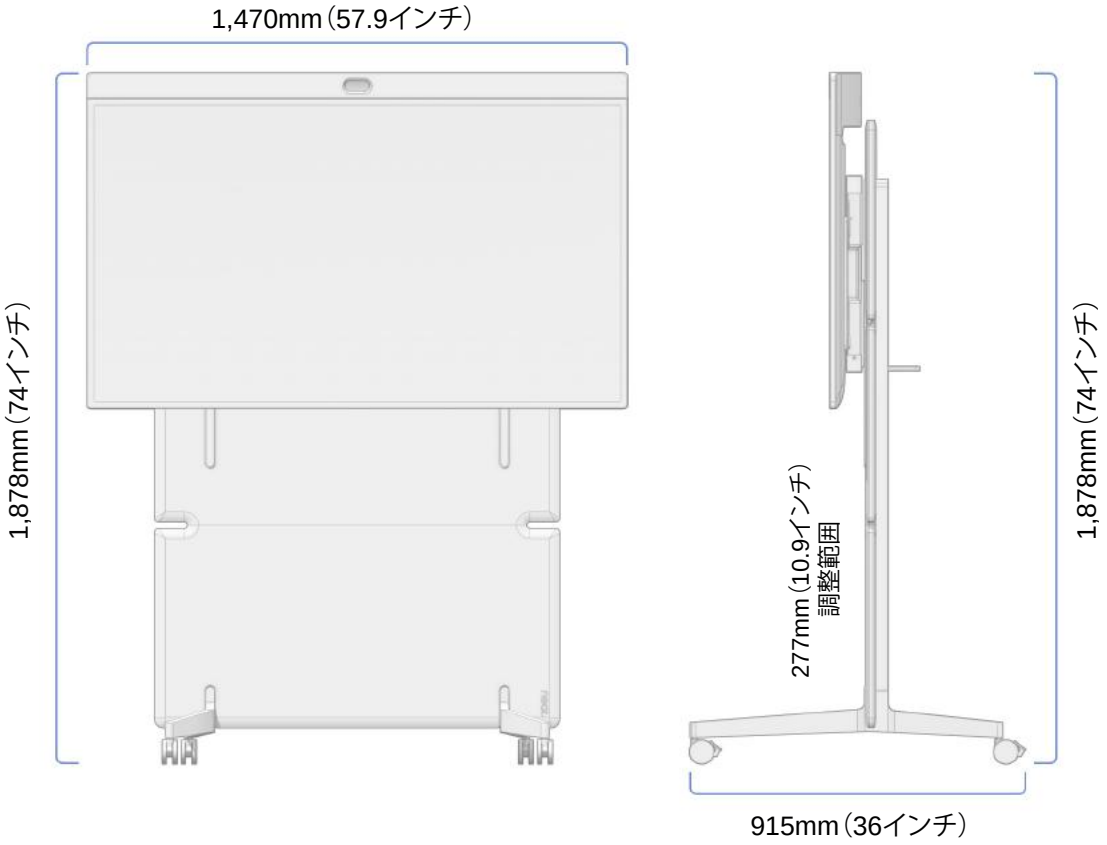

Neat Board Pro
アダプティブスタンド付き

幅：1,470mm（57.9インチ）
最小高さ：1,750mm（68.9インチ）
最大高さ：1,878mm（74インチ）
奥行：915mm（36インチ）

重量：88kg（194ポンド）
アダプティブスタンドの本体重量：
45.5kg（100.3ポンド）

最大棚サポート重量：
5kg（11ポンド）

Neat Board Proアダプティブスタンドは、Neat NF-K1ビデオ会議デバイスとともにのみ使用してください。他の機器と併用すると不安定になり、怪我をする恐れがあります。

サイズと重量

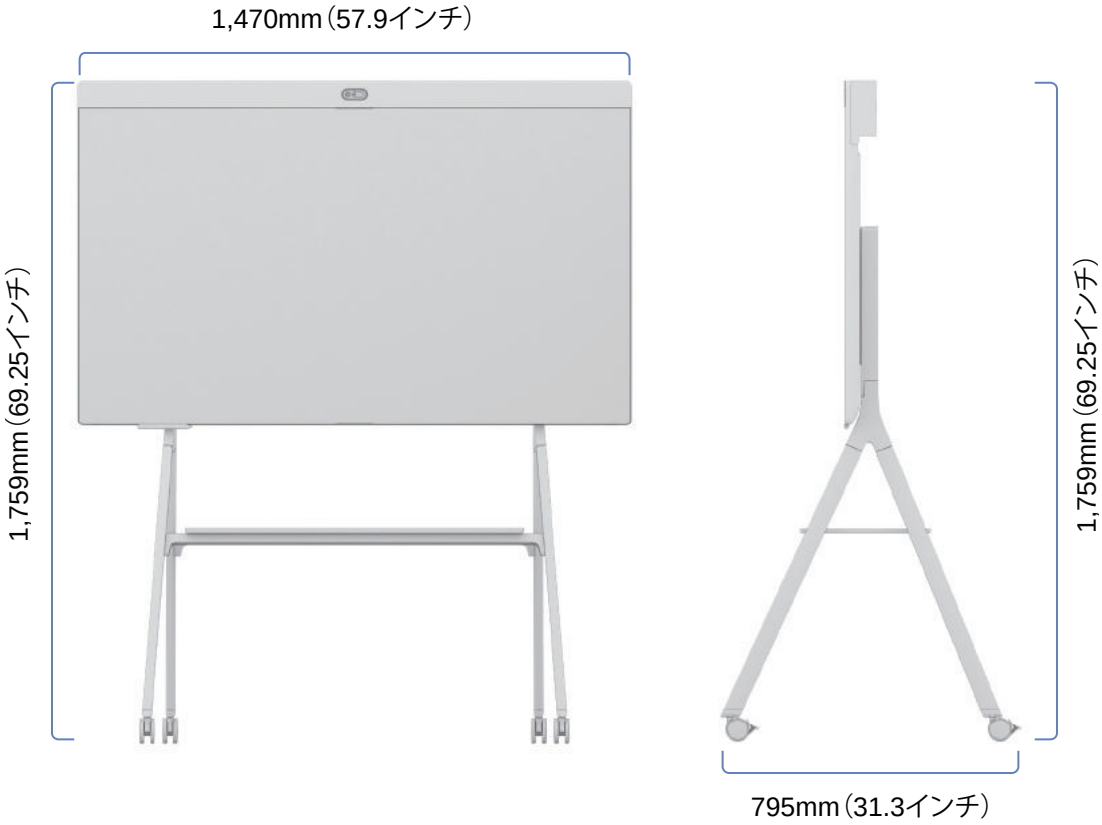

Neat Board Pro
フロアスタンドを取り付けた状態

幅：1,470mm（57.9インチ）
高さ（ホイールなし）：1,691mm（66.59インチ）
高さ（ホイールあり）：1,759mm（69.25インチ）
奥行：795mm（31.3インチ）

重量：54.9kg（121ポンド）
フロアスタントの正味重量（ホイールあり）：
12.4kg（27.3ポンド）

最大棚サポート重量：
11kg（24.25ポンド）

Neat Board Proフロアスタンドは、Neat NF-K1ビデオ会議デバイスとともにのみ使用してください。他の機器と組み合わせて使用すると、不安定になって怪我をする可能性があります。

サイズと重量

Neat Board Pro
テーブルスタンド付き

幅：1,470mm（57.9インチ）
高さ：945mm（37.2インチ）
奥行：322mm（12.7インチ）

重量：43.8kg（96.6ポンド）
テーブルスタンドの本体重量：
1.24kg（2.8ポンド）

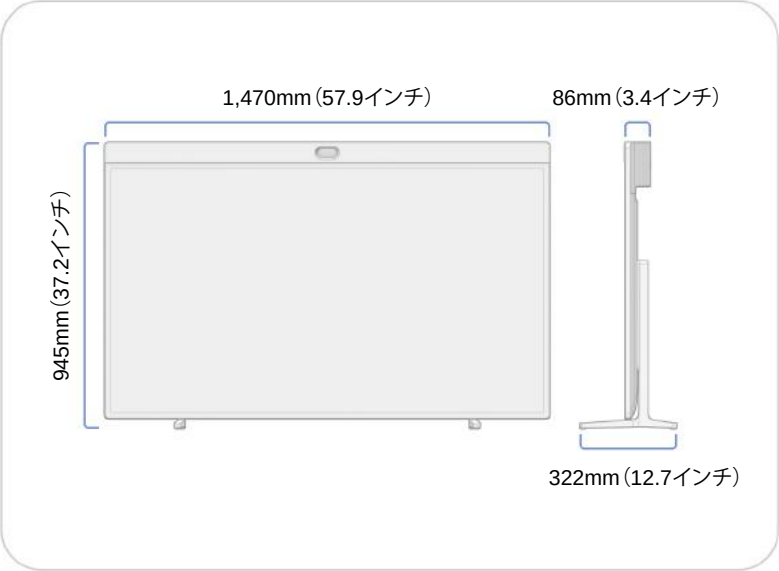

Neat Board Pro
ウォールマウント付き

幅：1,470mm（57.9インチ）
高さ：915mm（36インチ）
奥行：91mm（3.6インチ）

重量：50kg（100.3ポンド）
ウォールマウントの本体重量：
7.5kg（16.6ポンド）

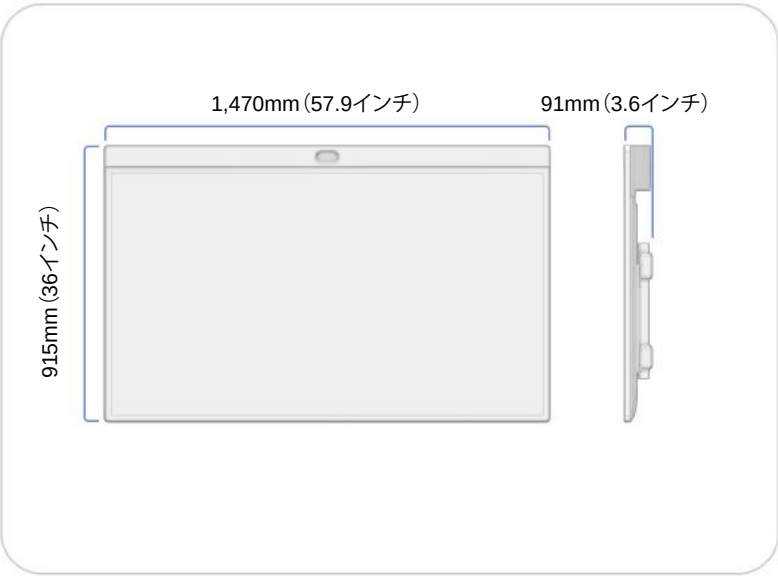

Neat Board Pro
アダプティブマウント付き

幅：1,470mm（57.9インチ）
高さ：915mm（36インチ）
奥行：95mm（3.7インチ）

重量：59.5kg（131.2ポンド）
アダプティブマウントの本体重量：
16.9kg（37.3ポンド）

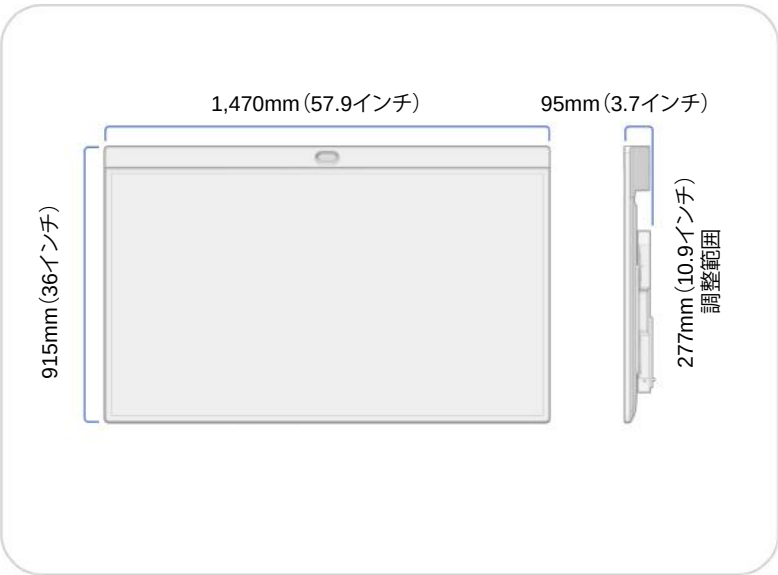

セットアップと接続

セットアップ

付属のケーブルを使用してシステムをセットアップします。図に従ってケーブルを接続します。マークの付いたケーブルは —— 付属します。マークの付いたケーブルは ---- オプションであり、システムの基本的な使用には必要ありません。

完全なセットアップを行うための要件

インターネット接続動画サービス

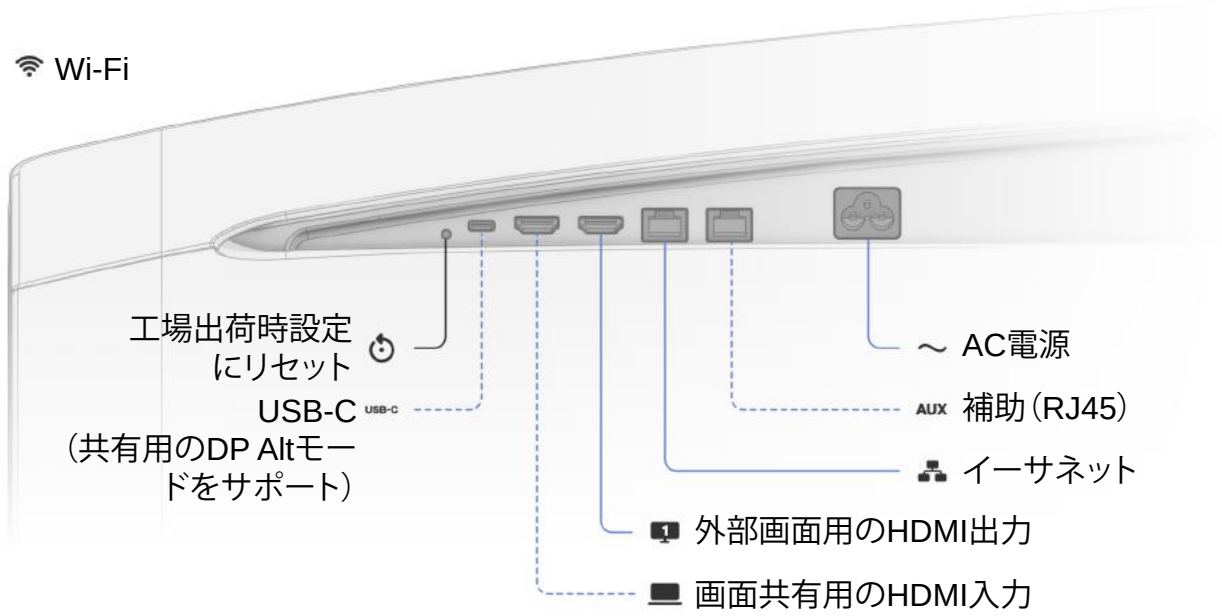

付属の5メートル（16.4フィート）イーサネットケーブルは、AUX（POE）での使用や壁内設置を目的としていません。資格のある担当者のみが、適切な機器を使用して壁内ケーブルの配線を行う必要があります。

環境要件

動作周囲温度：
0°～35°C/32°～95°F
保管温度：-20°～60°C/-4°～140°F
相対湿度：10%～90%

追加の製品情報

https://neat.no/boardpro