Neat Board Pro

NF-K1

دليل المستخدم

neat.

Neat Board Pro
جهاز المكالمات الجماعية عبر الفيديو

يُحدث Neat Board Pro نقلة نوعية في تجربة مكان الاجتماع من خلال الجمع بين التقنية القوية والإمكانات الرائدة في تصميم واحد أنيق ومتكامل.

إنه الحل المثالي لتوفير أدوات الصوت والفيديو والتعاون في أماكن الاجتماعات متعددة الأحجام؛ مما يجعله خيارًا متعدد الاستخدامات لتلبية احتياجاتك التجارية.

من خلال الإدارة الكاملة عبر Neat Pulse، يشتمل Neat Board Pro على شاشة لمس وقلم نشط وكاميرا وميكروفون ومكبرات صوت ومستشعرات بيئية.

صُمم Neat Board Pro للعمل بسلاسة وبشكل مستقل بذاته أو برفقة أنظمة أساسية أخرى من Neat. ويمكن أيضًا تكامله مع وحدات تحكم Neat Pad وشاشات عرض جداول المواعيد لتوفير حل متكامل لأماكن الاجتماعات.

قلم Neat النشط

يتضمن Neat Board Pro قلمًا نشطًا حساسًا للضغط يتيح الاستمتاع بتجربة كتابة طبيعية باليد.

يحتوي على ممحاة في مؤخرته ويُثبَّت مغناطيسيًا في الجانب السفلي من Neat Board Pro. ويستمد قلم Neat النشط طاقته من بطارية AAA طويلة العمر قابلة للاستبدال.

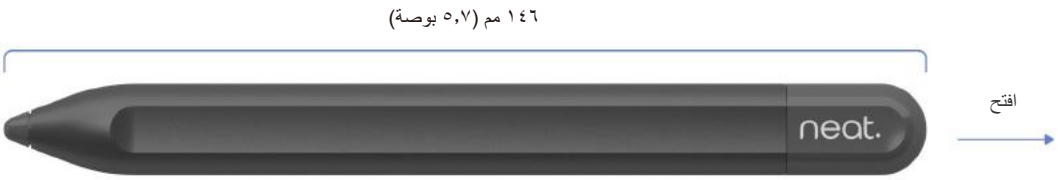

خطر نشوب حريق أو حدوث انفجار إذا وضعت بطارية من نوع غير صحيح. لا تستخدم سوى بطاريات AAA كربون-زنك أو قلوية من فئة مستهلكة وغير قابلة لإعادة الشحن.

الإعداد البسيط

يأتي Neat Board Pro وبرفقته جميع ما تحتاج إليه لبدء العمل، بما في ذلك قلم Neat نشط وكبلات وحامل منضدي.

محتويات العبوة:
جهاز Neat Board Pro مع الحامل المنضدي
كبل إيثرنت: ٥ متر (١٦,٤ قدم)
سلك الطاقة: ٣ متر (٩,٩ قدم)
قلم Neat النشط

الحامل التكيفي
(اختياري)

الحامل الأرضي
(اختياري)

كُتيفة التثبيت التكيفية أو كُتيفة التثبيت على حائط
(اختياري)

الحامل المنضدي
(مرفق)

خيارات التثبيت

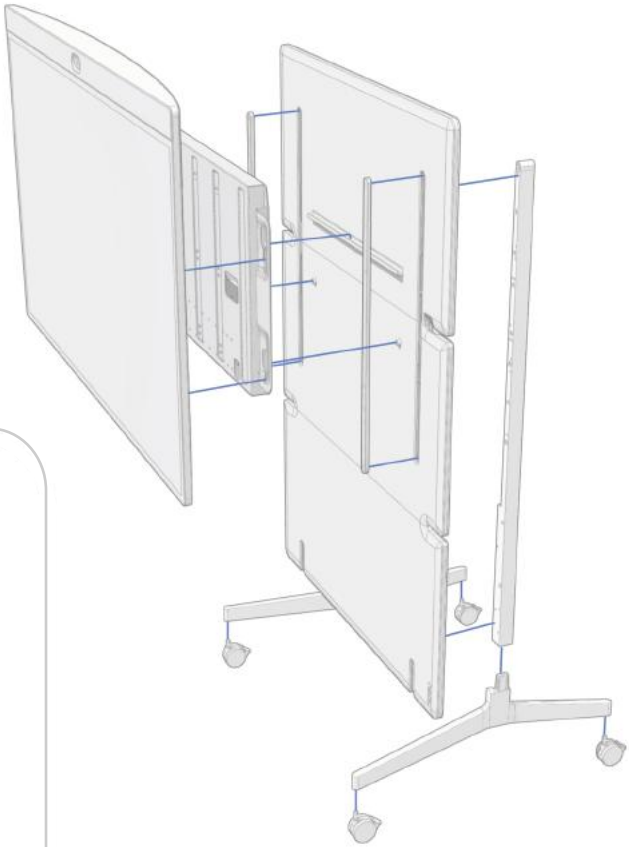

الحامل التكيفي (اختياري)
قابلة لضبط الارتفاع

يمكن استخدامه بعجلات أو بدونها
عدد ٢ مسمار M6 ١٠ مم (٠,٣٩ بوصة)
عدد ١٨ مسمار M5 ١٢ مم (٠,٤٧ بوصة)
سلك الطاقة: ٤,٥ متر (١٤,٨ قدم)
عدد ٤ عجلات

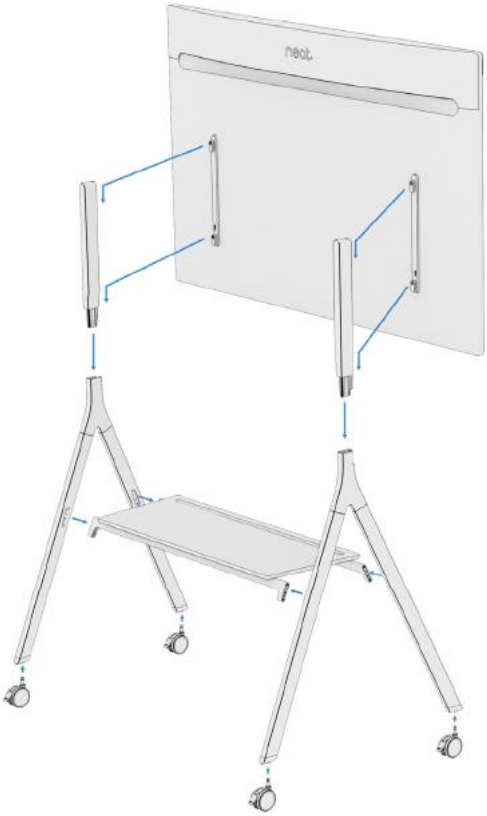

الحامل التكيفي (اختياري)

يمكن استخدامه بعجلات أو بدونها
عدد ٢ مسمار M6، ٦٥ مم (٢,٥ بوصة)
عدد ١٢ مسمار M5، ١٢ مم (٠,٤٧ بوصة)
سلك الطاقة: ٤,٥ متر (١٤,٨ قدمًا)
عدد ٤ عجلات

خيارات التثبيت

كُتيفة التثبيت على حائط (اختيارية)
متوافقة مع VESA

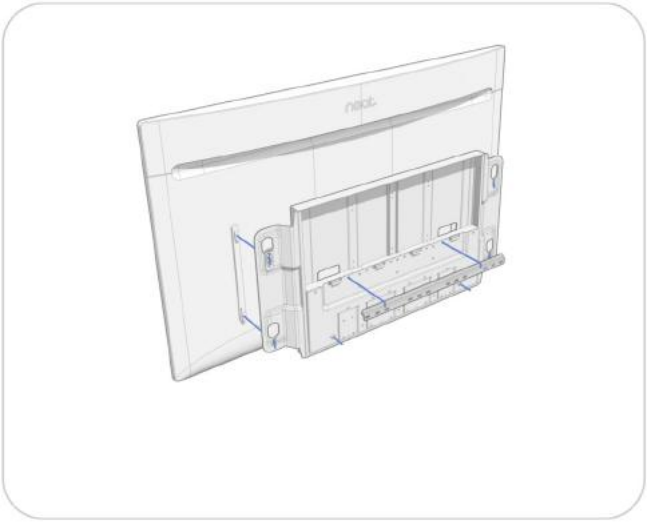

كُتيفة التثبيت التكيفية (اختيارية)
قابلة لضبط الارتفاع

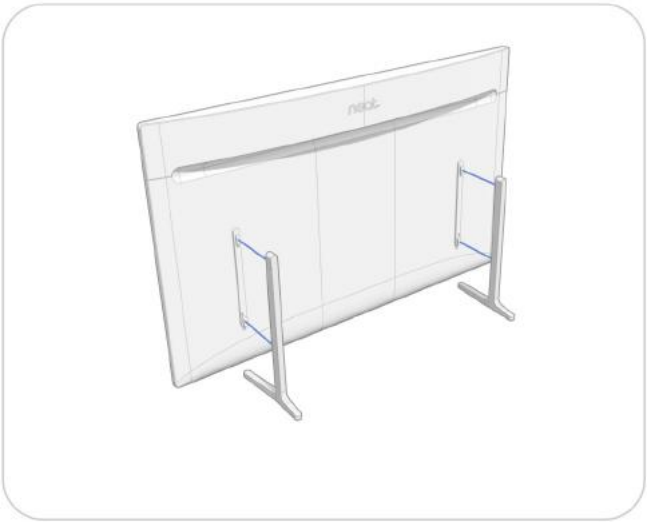

الحامل المنضدي
(مرفق)

مسامير التثبيت على حائط غير مرفقة. يجب عدم إجراء التثبيت على حائط إلا بواسطة فني مؤهل بما يتوافق مع اللوائح المعمول بها في المرفق أو البلد. يجب أن يتمتع الحائط وقطع التثبيت بالقدرة الكافية على تحمل ثقل المنتج بأمان.

الحجم والوزن

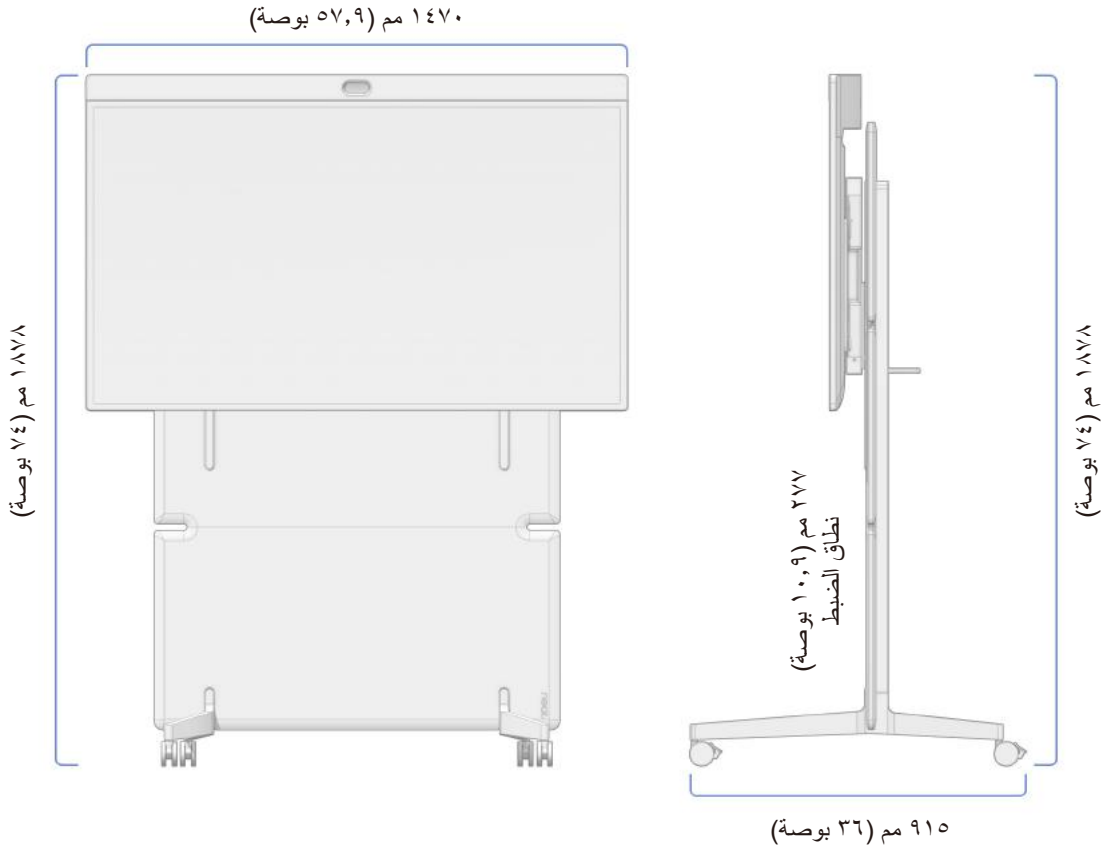

Neat Board Pro
مع الحامل التكيفي

العرض: ١٤٧٠ مم (٥٧,٩ بوصة)
الارتفاع الأدنى: ١٧٥٠ مم (٦٨,٩ بوصة)
الارتفاع الأقصى: ١٨٧٨ مم (٧٤ بوصة)
العمق: ٩١٥ مم (٣٦ بوصة)

الوزن: ٨٨ كجم (١٩٤ رطل)
الوزن الصافي للحامل التكيفي:
٤٥,٥ كجم (١٠٠,٣ رطل)

الوزن الأقصى لتحمل الرف:
٥ كجم (١١ رطل)

لا تستخدم حامل Neat Board Pro التكيفي إلا مع جهاز Neat NF-K1 للمكالمات الجماعية عبر الفيديو. قد يؤدي الاستخدام مع أجهزة أخرى إلى عدم الاستقرار والتسبب في وقوع إصابة.

الحجم والوزن

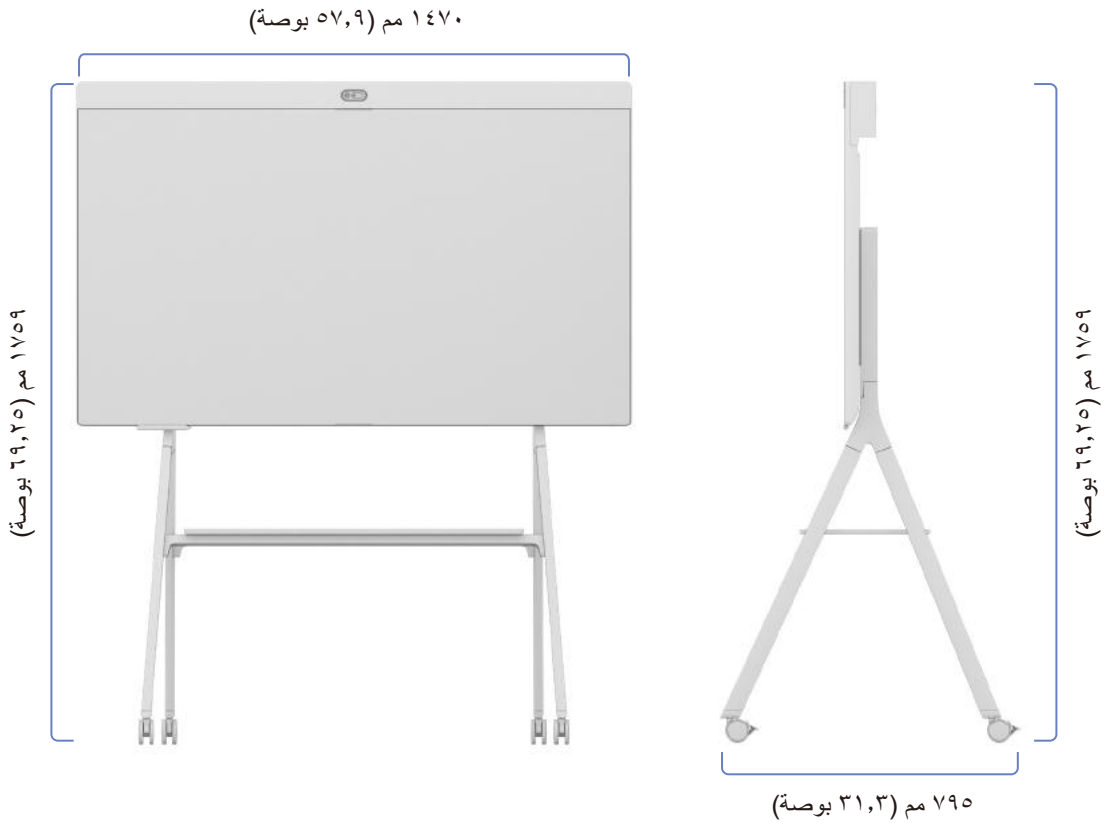

جهاز Neat Board Pro بعد تركيبه في الحامل الأرضي

العرض: ١٤٧٠ مم (٥٧,٩ بوصة)
الارتفاع الأدنى: ١٦٩١ مم (٦٦,٥٩ بوصة)
الارتفاع الأقصى: ١٧٥٩ مم (٦٩,٢٥ بوصة)
العمق: ٧٩٥ مم (٣١,٣ بوصة)

الوزن: ٥٤,٩ كجم (١٢١ رطل)
الوزن الصافي للحامل الأرضي (بالعجلات):
١٢,٤ كجم (٢٧,٣ رطل)

الوزن الأقصى لتحمل الرف:
١١ كجم (٢٤,٢٥ رطل)

لا تستخدم حامل Neat Board Pro الأرضي إلا مع جهاز Neat NF-K1 للمكالمات الجماعية عبر الفيديو. قد يؤدي الاستخدام مع أجهزة أخرى إلى عدم الاستقرار والتسبب في وقوع إصابة.

الحجم والوزن

Neat Board Pro
مع الحامل المنضدي

العرض: ١٤٧٠ مم (٥٧,٩ بوصة)
الارتفاع: ٩٤٥ مم (٣٧,٢ بوصة)
العمق: ٣٢٢ مم (١٢,٧ بوصة)

الوزن: ٤٣,٨ كجم (٩٦,٦ رطل)
الوزن الصافي للحامل المنضدي:
١,٢٤ كجم (٢,٨ رطل)

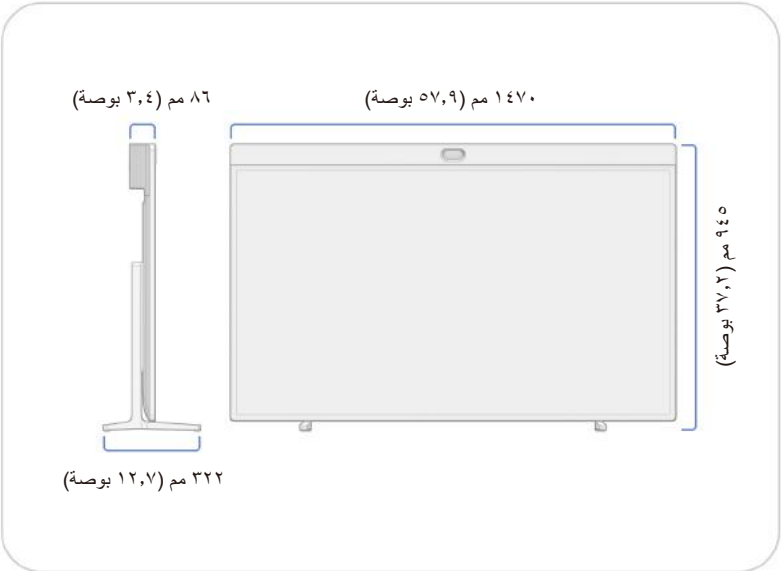

Neat Board Pro
مع كُتيفة التثبيت على الحائط

العرض: ١٤٧٠ مم (٥٧,٩ بوصة)
الارتفاع: ٩١٥ مم (٣٦ بوصة)
العمق: ٩١ مم (٣,٦ بوصة)

الوزن: ٥٠ كجم (١٠٠,٣ رطل)
الوزن الصافي لكُتيفة التثبيت على حائط:
٧,٥ كجم (١٦,٦ رطل)

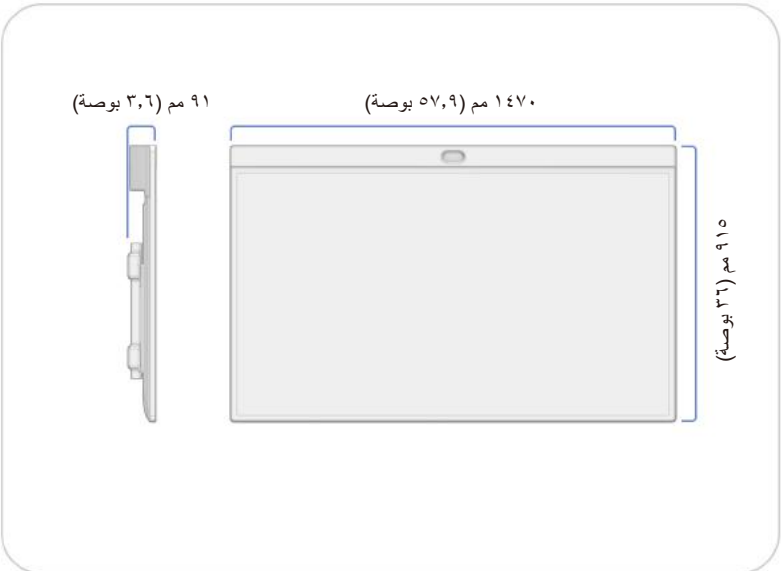

Neat Board Pro
مع كُتيفة التثبيت التكيفية

العرض: ١٤٧٠ مم (٥٧,٩ بوصة)
الارتفاع: ٩١٥ مم (٣٦ بوصة)
العمق: ٩٥ مم (٣,٧ بوصة)

الوزن: ٥٩,٥ كجم (١٣١,٢ رطل)
الوزن الصافي لكُتيفة التثبيت التكيفية:
١٦,٩ كجم (٣٧,٣ رطل)

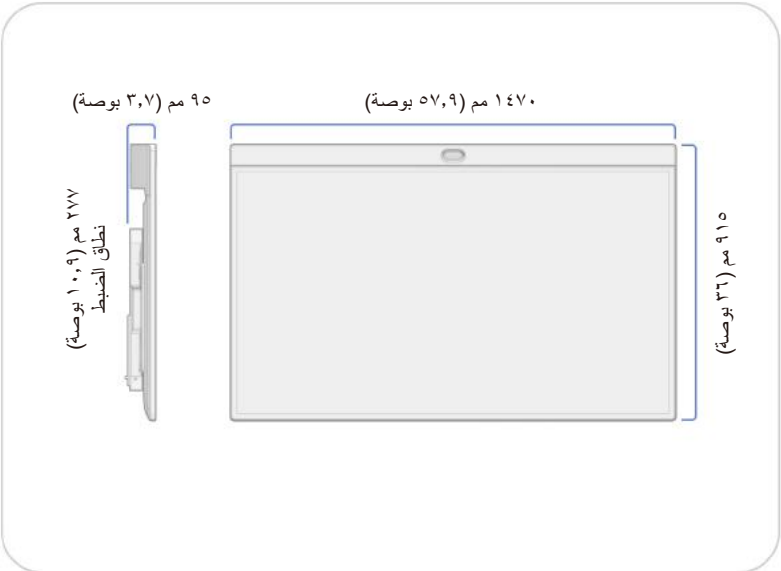

الإعداد والتوصيل

الإعداد

استخدم الكبلات المرفقة لإعداد النظام. وصِّل الكبلات وفقًا للرسم التوضيحي. الكبلات المميزة بعلامة —— مرفقة. الكبلات المميزة بعلامة ---- اختيارية وغير مطلوبة للاستخدام الأساسي للنظام.

متطلبات الإعداد الكامل

اتصال إنترنت
خدمة فيديو

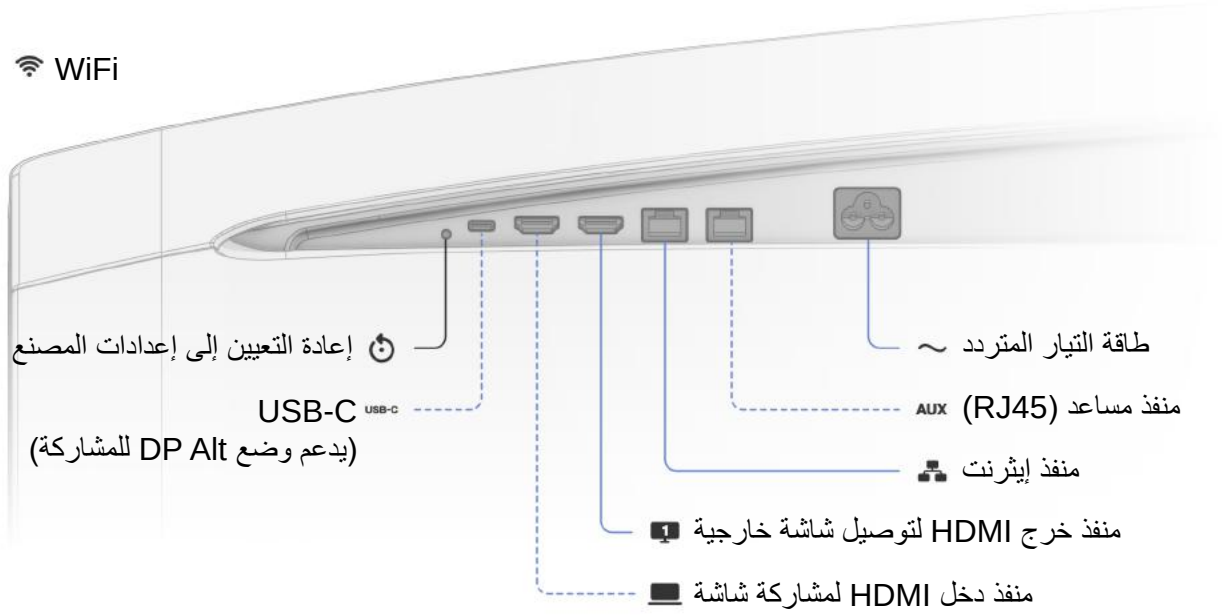

كبل الإيثرنت المرفق بطول ٥ متر (١٦,٤ قدم) لا يُستخدم للتوصيل بمنفذ AUX (POE) ولا للتركيبات داخل حائط.
يتعين عدم إجراء عملية تمرير الكبل داخل حائط إلا بواسطة أفراد مؤهلين وباستخدام الأدوات المناسبة.

المتطلبات البيئية

درجة حرارة التشغيل المحيطة:
من ٠ إلى ٣٥ درجة مئوية / من ٣٢ إلى ٩٥ درجة فهرنهايت
درجة حرارة التخزين: من -٢٠ إلى ٦٠ درجة مئوية / من -٤ إلى ١٤٠ درجة فهرنهايت
الرطوبة النسبية: ١٠٪ درجة إلى ٩٠٪ درجة

معلومات إضافية حول المنتج

https://neat.no/boardpro