# Neat Center

neat.

用户手册

# Neat Center

## 视频会议设备附件

Neat Center **配套设备让会议室中的人员面对面，清晰地看到每个人，听到每个人的声音，确保远程参会者始终处于对话的中心，从而达到会议的完全公平性。**

Neat Center 安装简单，可放置在任何位置以获得最佳观看和音频效果，并扩展 Neat 设备和 Neat Symmetry 的功能，以提供比以往更接近的混合工作体验。

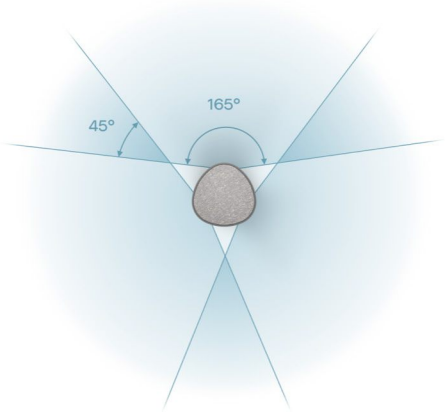


**视野更广**

Neat Center 拓宽了远程参会者的视野，当会议室里的人互相交谈并背对主要视频设备时，他们可以享受 360° 可视会议体验。

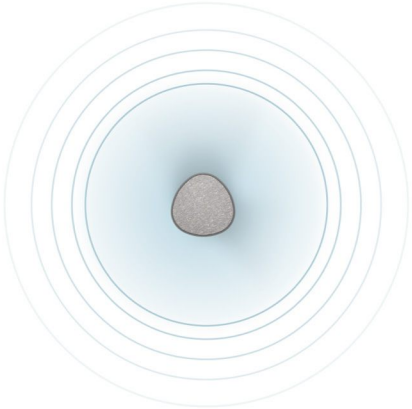

**声音更清晰**

全向 16x 麦克风阵列可在房间中实现理想的音频拾取，方便远程参会者更清楚地听到对话。

# 安装简便

订购 Neat Center 时可选择是否配有 PoE 馈电器，提供多种安装选项，以满足您的需求，包括固定或独立式桌面安装和吊装选项。Neat Center 也可安装在三脚架上，在空间中的任何位置实现 ad hoc 部署。

**包装清单**
Neat Center
以太网线：9.8ft (3m)
吊装
桌面安装

**可选的 Neat 附件**
以太网线：16.4ft (5m)
PoE 馈电器*

*如果使用替代 PoE 电源，该电源必须符合 IEEE 802.3 af/at/bt PoE 标准的要求。

# 安装选件

**独立式**
**桌面安装**

**固定式桌面安装**
（隐藏或露出线缆）

**吊装**

交付内容不包括用于安装到桌面或天花板的螺钉。为确保吊装的安全性，至少使用两枚直径 6 mm 的螺钉。螺钉型号必须适用于安装表面的材料。吊装工序只能由合格人员按照适用的设施和国家法规执行。

# 尺寸和重量

Neat Center

高度：11.7 inches (297 mm)
宽度：3.3 inches (84 mm)
厚度：3.3 inches (84 mm)
重量：3.24磅(1.47 kg)

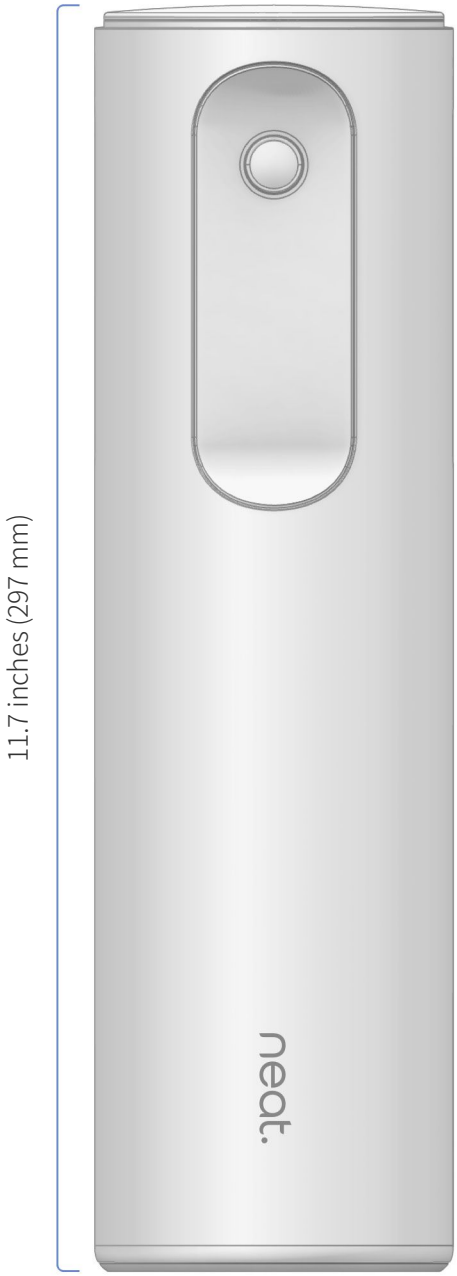


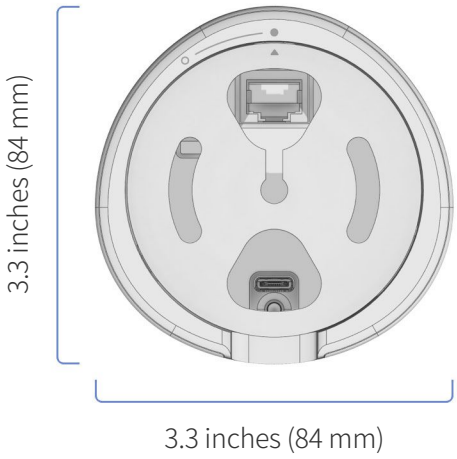

# 安装与连接

## 安装

使用提供的线缆安装系统。按图中所示连接线缆。随附标有——的线缆。标有- - - -的线缆为选配件，系统用于基本用途时不需要使用此线缆。

## 安装完成要求

主要 Neat 设备
PoE 网络、网络端口和 PoE 馈电器
视频服务

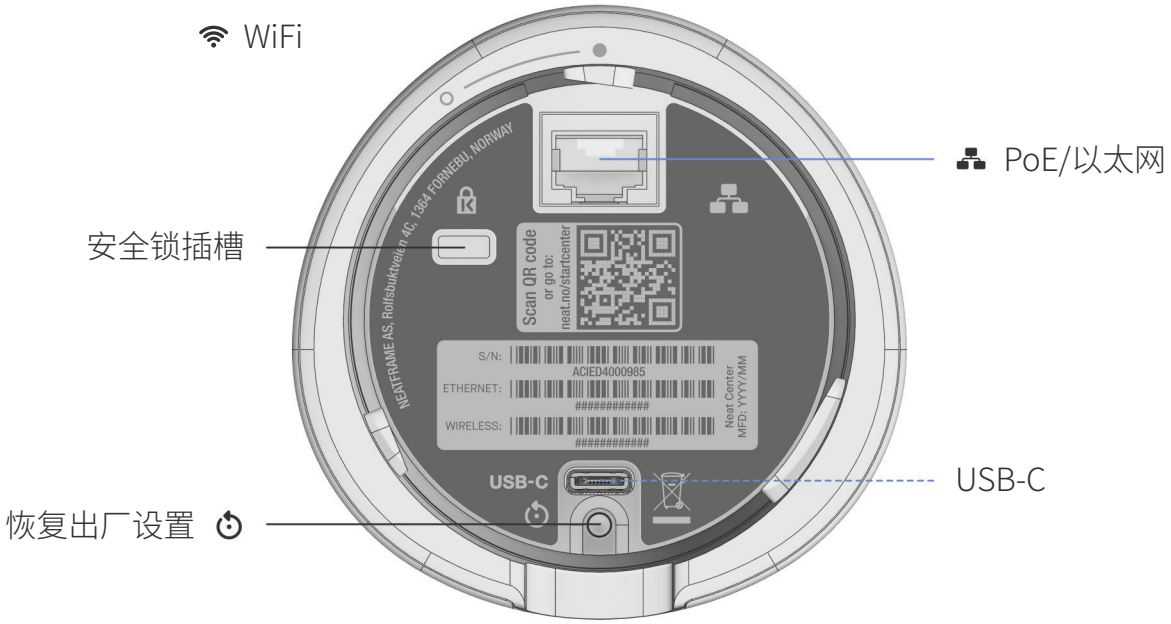


## 环境要求

工作环境温度：32° - 95° F / 0° - 35° C
存放温度：-4° - 140° F / -20° - 60° C
相对湿度：10%到90%

## 附加产品信息

https://neat.no/center